Стальные шаровые краны «Бивал»

DN 15—50 мм, PN 4,0 МПа

для теплоснабжения, охлаждения и промышленности

КШТ Серия 11/12,
DN 15–50, PN 4,0 МПа
Фланец / Фланец

Применение

Для использования в системах теплоснабжения, охлаждения и промышленности.

Установка

Кран устанавливается на трубопроводе в любом положении в местах, доступных для эксплуатации. Не требует технического обслуживания.

Спецификация материалов

Корпус крана	Углеродистая сталь
Шар	Нержавеющая сталь
Седло шара и сальник	Фторопласт с добавлением 20 % углерода
Уплотнительные кольца	EPDM, Viton

Примечание. Комплекты ответных фланцев, болтов и прокладок поставляются вместе с краном по запросу.

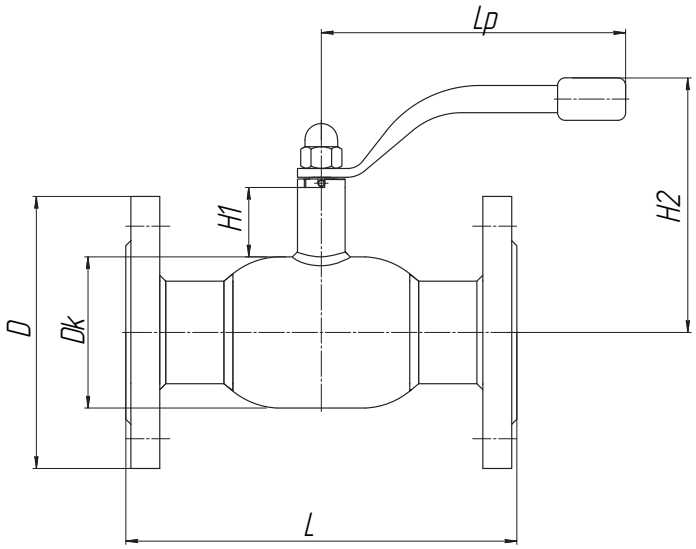

Зависимость «Температура — Давление»

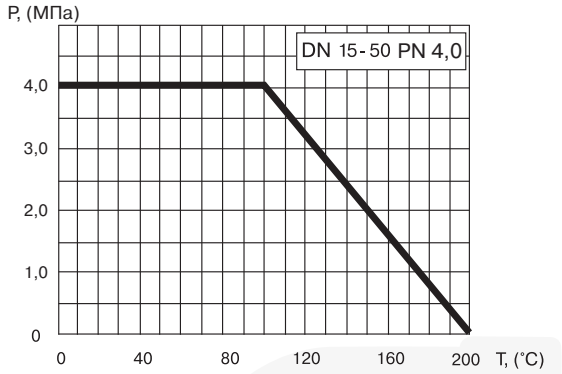

Основные технические характеристики

Артикул	DN, (мм)	Маркировка	Проходной DN, (мм)	Размеры, (мм)						Масса, (кг)
				Dk	D	L	H1	H2	Lp	
CM02A151348 / CM02A384879	15	КШТ 11/12.015.40 Ф/Ф	10	38	95	130	50	122	140	2,2
CM02A151349 / CM02A384880	20	КШТ 11/12.020.40 Ф/Ф	15	42	105	150	47	126	140	2,7
CM02A151350 / CM02A384881	25	КШТ 11/12.025.40 Ф/Ф	20	51	115	160	47	130	140	3,4
CM02A151351 / CM02A384882	32	КШТ 11/12.032.40 Ф/Ф	25	57	135	180	48	134	140	4,9
CM02A151352 / CM02A384883	40	КШТ 11/12.040.40 Ф/Ф	32	76	145	200	41	144	180	6,1
CM02A151353 / CM02A384884	50	КШТ 11/12.050.40 Ф/Ф	40	89	160	230	41	150	180	8,4

Примечание. Серия крана 11 или 12 — по выбору заказчика.
Присоединительные размеры фланцев соответствуют ГОСТ 12815-80 ряд 2, другие исполнения фланцев производятся под заказ.

Стальные шаровые краны «Бивал» DN 65—100 мм, PN 1,6/2,5 МПа

для теплоснабжения, охлаждения и промышленности

КШТ Серия 11/12,
DN 65–100, PN 1,6/2,5 МПа
Фланец/Фланец

Применение

Для использования в системах теплоснабжения, охлаждения и промышленности.

Установка

Кран устанавливается на трубопроводе в любом положении в местах, доступных для эксплуатации. Не требует технического обслуживания.

Спецификация материалов

Корпус крана	Углеродистая сталь
Шар	Нержавеющая сталь
Седло шара и сальник	Фторопласт с добавлением 20% углерода
Уплотнительные кольца	EPDM, Viton

Примечание. Комплекты ответных фланцев, болтов и прокладок поставляются вместе с краном по запросу. По запросу краны могут быть оснащены механическим редуктором, электро- или пневмоприводом.

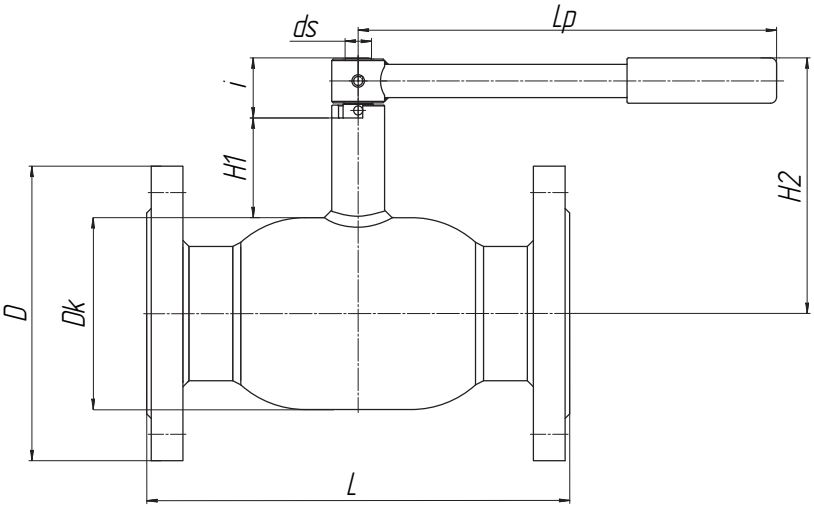

Зависимость «Температура — Давление»

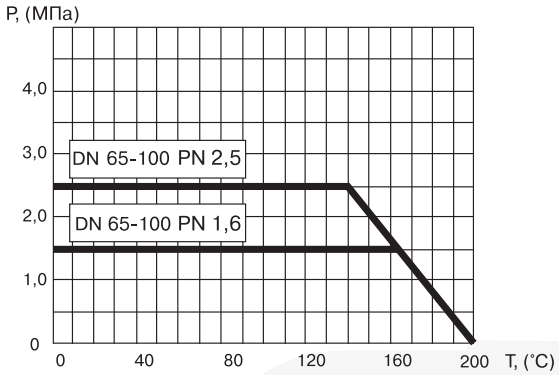

Основные технические характеристики

Артикул	DN, (мм)	Маркировка	Проходной DN, (мм)	Размеры, (мм)									Масса, (кг)
				Dk	D		L	H1	H2	ds	i	Lp	
					PN 16	PN 25							
CM02A106927 (16)/CM02A226811 (16) CM02A106934 (25)/CM02A385016 (25)	65	КШТ 11/12.065.16(25) Ф/Ф	50	108	180	180	270	66	160	18	40	275	10,0
CM02A106928 (16)/CM02A226812 (16) CM02A106939 (25)/CM02A377841 (25)	80	КШТ 11/12.080.16(25) Ф/Ф	65	127	195	195	280	66	169	18	40	275	13,0
CM02A106929 (16)/CM02A226814 (16) CM02A106940 (25)/CM02A373748 (25)	100	КШТ 11/12.100.16(25) Ф/Ф	80	152	215	230	300	81	208	24	50,5	365	17,3

Примечание. Серия крана 11 или 12 — по выбору заказчика.
Возможные типы приводов для кранов см. на стр. **33–36**.
Присоединительные размеры фланцев соответствуют ГОСТ 12815-80 ряд 2, другие исполнения фланцев производятся под заказ.

Стальные шаровые краны «Бивал» DN 125—500 мм, PN 1,6/2,5 МПа

для теплоснабжения, охлаждения и промышленности

КШТ Серия 12,
DN 125–500, PN 1,6/2,5 МПа
Фланец/Фланец

Применение

Для использования в системах теплоснабжения, охлаждения и промышленности.

Установка

Кран устанавливается на трубопроводе в любом положении в местах, доступных для эксплуатации. Не требует технического обслуживания.

Спецификация материалов

Корпус крана	Углеродистая сталь
Шар	Нержавеющая сталь
Седло шара и сальник	Фторопласт с добавлением 20% углерода
Уплотнительные кольца	EPDM, Viton

Примечание. Комплекты ответных фланцев, болтов и прокладок поставляются вместе с краном по запросу. По запросу краны могут быть оснащены механическим редуктором, электро- или пневмоприводом.

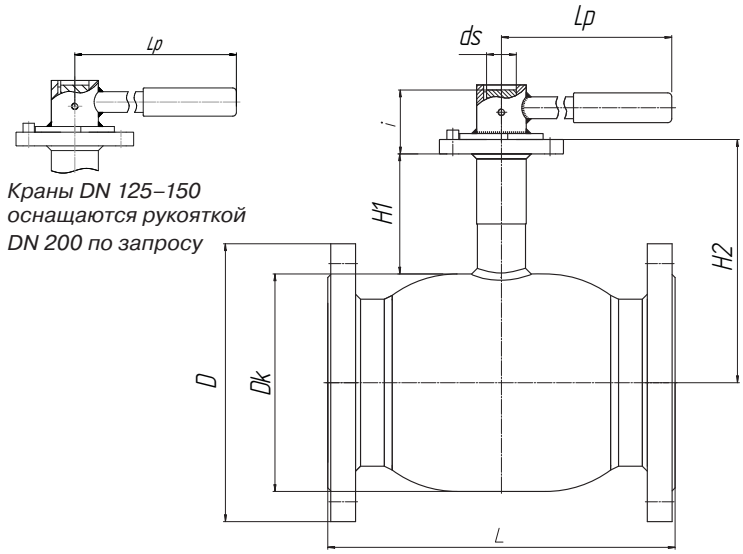

Краны DN 125–150 оснащаются рукояткой DN 200 по запросу

Зависимость «Температура — Давление»

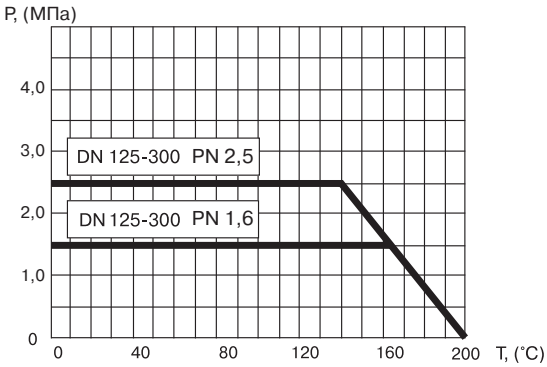

Основные технические характеристики

Артикул	DN, (мм)	Маркировка	Проходной DN, (мм)	Размеры, (мм)									ISO	Масса, (кг)
				Dk	D		L	H1	H2	ds	i	Lp		
					PN 16	PN 25								
CM02A226816 (16) CM02A384885 (25)	125	КШТ12.125.16(25) Ф/Ф	100	178	245	270	325	132	221	24	40	365	F07	26,3
CM02A226817 (16) CM02A384886 (25)	150	КШТ12.150.16(25) Ф/Ф	125	219	280	300	350	135	245	30	50	650	F10	39,2
CM02A139221 (25)	200	КШТ12.200.16(25) Ф/Ф	146	273	340	360	400	137	288,5	30	61,5	-	F12	72
CM02A139222 (25)	250	КШТ12.250.16(25) Ф/Ф	200	377	405	425	650	99	306	50	84	-	F14	128
CM02A209649 (25)	300	КШТ12.300.16(25) Ф/Ф	246	457	460	485	750	84,5	336,5	60	105	-	F16	230
CM02A230308 (25)	350	КШТ12.350.16(25) Ф/Ф	290	530	520	555	848	107	395,5	60	109,5	-	F25	317
CM02A206850 (25)	400	КШТ12.400.16(25) Ф/Ф	338	630	580	670	956	130,5	445,5	70	119	-	F25	468
CM02A206852 (25)	500	КШТ12.500.16(25) Ф/Ф	385	720	710	730	996	163,5	523,5	90	149,5	-	F30	698

Примечание. По запросу возможно исполнение 11 серии.
Присоединительные размеры фланцев соответствуют ГОСТ 12815-80 ряд 2, другие исполнения фланцев производятся под заказ.